KNX B8-TH
Interfaz

Datos técnicos e instrucciones de instalación

Número de artículo 70249

1. Descripción

La **Interfaz KNX B8-TH** tiene ocho salidas binarias y dos entradas de sensor adicionales para temperatura o para temperatura y humedad. De este modo se integran en el bus de domótica KNX las señales y los valores de los pulsadores y sensores convencionales.

En el software de la **Interfaz KNX B8-TH** hay tanto salidas de conmutación para la temperatura y la humedad como reguladores PI para calefacción/refrigeración y ventilación. Las entradas binarias se pueden parametrizar en diversas configuraciones como conmutador, pulsadores arriba/abajo, atenuadores o indicadores de valor.

Gracias a su estructura compacta, la interfaz cabe en una caja de interruptores. Las entradas binarias se conectan con los cables suministrados.

Funciones:

- **8 entradas binarias** (interfaces de pulsador para contactos libres de potencial).
- **1 entrada para el sensor de temperatura/humedad** TH-UP básico. Sensores para el montaje en pared en marcos estándar de 55 mm del programa de pulsadores.
- **1 entrada para el sensor de temperatura** T-NTC-ST.
- Mensaje de bus si los valores de temperatura y humedad se encuentran dentro del campo de confort (DIN 1946).
- Cálculo del punto de rocío.
- Salidas de conmutación dependientes de los valores límite de temperatura y humedad del aire, configurables paramétricamente o mediante objetos de comunicación.
- **Regulador PI para calefacción** (de uno o dos niveles) y **refrigeración** (de uno o dos niveles) según la temperatura. Regulación según valores consigna o temperatura consigna básica.
- **Regulador PI para ventilación** según la humedad: Deshumidificación/ humidificación (de un nivel) o deshumidificación (de uno o dos niveles).
- **4 puertas lógicas AND y 4 puertas lógicas OR** con 4 entradas, respectivamente. Como entradas para las puertas lógicas se pueden utilizar todos los eventos de conmutación y las 16 entradas lógicas en forma de objetos de comunicación. La salida de cada puerta puede configurarse como un 1 bit o como 2 x 8 bits.

La configuración se realiza a través del Software ETC de KNX. El **archivo de producto** está disponible para descargar en la página principal de Elsner Elektronik en **www.elsner-elektronik.de** en el menú „Descargas“.

1.0.1. Alcance del suministro

- Interfaz
- 2 cables de conexión de ocho hilos para entradas binarias

1.1. Información técnica

Aspectos generales:	
Carcasa	Plástico
Color	blanco
Montaje	Empotrado en pared
Dimensiones ancho × alto × prof.	aprox. 38 mm × 49 mm × 18 mm
Peso	aprox. 20 g (interfaz) aprox. 30 g (interfaz incluidos los cables de conexión)
Temperatura ambiental	-5...+45°C
Humedad atmosférica ambiental	máximo 95% HR, sin condensación
Temperatura de almacenamiento	-30...+85°C
Categoría de sobretensión	III
Grado de contaminación	2
Bus KNX:	
Medio KNX	TP1-256
Modo de configuración	S-Mode
Direcciones del grupo	máx. 254
Asignaciones	máx. 254
Objetos de comunicación	254
Tensión nominal KNX	30 V ⎓ SELV
Consumo de corriente KNX	10 mA
Conexión	Bornes de conexión enchufables KNX
Tiempo que pasa desde que regresa la tensión del bus hasta que se reciben datos	aprox. 5 segundos
Entradas:	
Número	8× entradas binarias 1× sensor TH-UP basic, Artículo nº. 30525 1× sensor T-NTC-ST, Artículo nº. 30513
Ejecución	están en el potencial KNX (SELV)
Entradas binarias de longitud del cable	aprox. 30 cm, con terminal de cable de 0,14 mm², 8 mm de largo. Longitud máxima del cable: 10 m
Tensión de contacto	aprox. 3,3 V
Corriente de contacto	aprox. 330 µA
Conexión	Cable de conexión enchufable

El producto cumple las directrices de las directivas UE.

2. Instrucciones de seguridad y de uso

2.1. Instrucciones generales de instalación

La instalación, el control, la puesta en marcha y la eliminación de fallos pueden llevarse a cabo únicamente por un electricista profesional.

¡PRECAUCIÓN!
¡Tensión eléctrica!
En el interior del aparato hay componentes conductores de tensión no protegidos.

- Cuando planifique e instale sistemas eléctricos, observe las directivas, reglamentos y disposiciones aplicables del país respectivo.
- Asegúrate de que el dispositivo o sistema puede ser desconectado. Durante la instalación, desconecte todos los cables de la fuente de alimentación y tome precauciones de seguridad contra el encendido involuntario.
- No poner en funcionamiento el aparato si éste presenta daños.
- Poner fuera de funcionamiento el aparato o la instalación y protegerlo contra la activación accidental cuando se considere que ya no existan garantías de un funcionamiento exento de peligro.

El dispositivo está destinado únicamente para el uso previsto descrito en este manual. En caso de que se realice cualquier modificación inadecuada o no se cumplan las instrucciones de uso, se perderá todo derecho sobre la garantía.

Tras desembalar el dispositivo, revíselo inmediatamente por si tuviera algún desperfecto mecánico. Si se hubiera producido algún desperfecto durante el transporte, deberá informarlo inmediatamente al distribuidor.

El dispositivo sólo se puede utilizar en una instalación fija, es decir sólo cuando está montado y tras haber finalizado todas las labores de instalación y puesta en marcha y sólo en el entorno para el que está previsto.

Elsner no se hace responsable de las modificaciones de las normas posteriores a la publicación de este manual.

3. Instalación

3.1. Lugar de montaje y preparación

El dispositivo solo puede ser instalado y operado en espacios interiores secos. Evitar la acción del rocío.

La carcasa del dispositivo no debe abrirse.

3.2. Conexión

¡Durante la instalación y el tendido de cables en la conexión KNX, respete las disposiciones y las normas vigentes para los circuitos de corriente de SELV!

No debe haber ningún cableado de 230 V en la caja en la que está instalada la **Interfaz KNX B8-TH**.

Si se utiliza un marco de soporte metálico para la cubierta de la caja del **KNX B8-TH** y éste es adyacente a otro marco de soporte metálico que cubre una caja con cableado de 230 V, debe garantizarse un aislamiento básico de al menos 4 mm entre el marco de soporte metálico y el **KNX B8-TH** y el cableado asociado.

Fig. 1

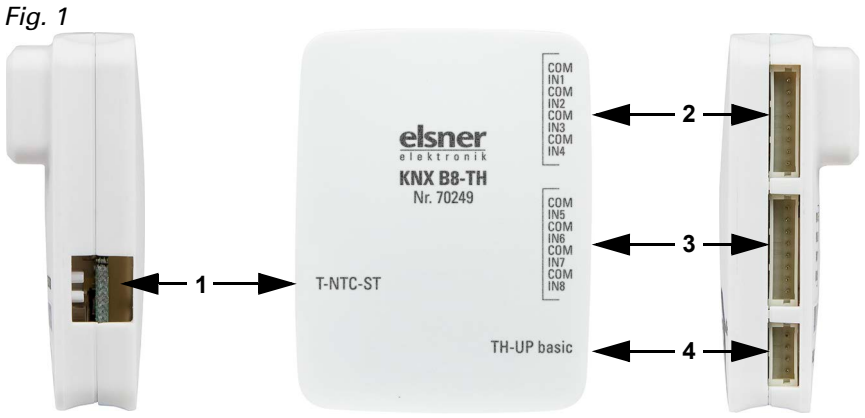

1 *Conexión del sensor de temperatura T-NTC-ST*
2 *Conexión de entradas binarias 1-4*
3 *Conexión de entradas binarias 5-8*
4 *Conexión del sensor TH-UP básico*

Fig. 2

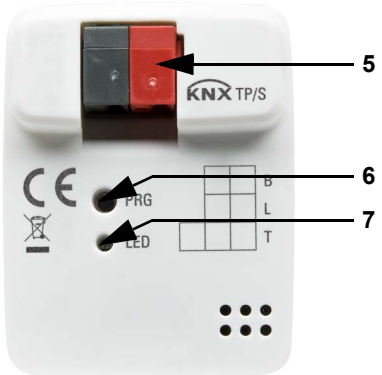

5 *Borne de sujeción +/- de KNX*
6 *Botón de programación (hundido)*
7 *LED de programación (hundido)*

Fig. 3
Esquema de conexiones

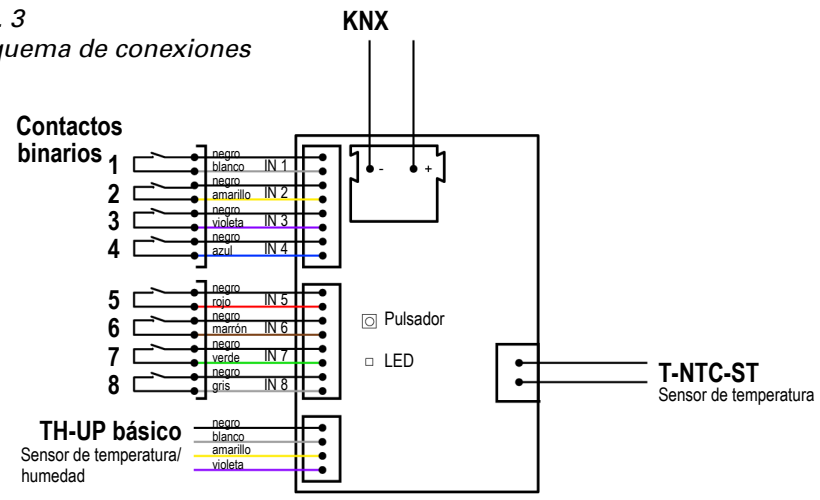

La **Interfaz KNX B8-TH** se conecta a través del borne de conexión de KNX al bus de datos KNX.

¡No tienda los cables de conexión para las entradas binarias y los sensores junto con el cableado de 230 V en cajas y conexiones (tuberías)!

Los **contactos binarios** se conectan mediante los cables de conexión suministrados en las entradas IN1 - IN8.

El sensor de **temperatura y humedad TH-UP básico** (para programas de conmutación de 55 mm) se conecta en la entrada TH-UP básico.

El **sensor de temperatura T-NTC-ST** (sensor enchufable/de contacto) se conecta en la entrada T-NTC-ST.

Fig. 4
Entradas binarias

El equipo se entrega con cables de conexión para las entradas binarias.
IN1: negro/blanco
IN2: negro/amarillo
IN3: negro/violeta
IN4: negro/azul
IN5: negro/rojo
IN6: negro/marrón
IN7: negro/verde
IN8: negro/gris

4. Puesta en marcha

Tras la conexión a la tensión del bus, el dispositivo se encontrará durante 5 segundos en la fase de inicialización. Durante este tiempo, no se podrá recibir información a través del bus.

4.1. Direccionar el dispositivo

La dirección individual se asigna a través del ETS. Para ello hay un botón con un LED de control en el dispositivo (Fig. 2, n.° 6+7)

El dispositivo se suministra con la dirección de bus 15.15.250. Una dirección diferente puede ser programada usando el ETS.

5. Eliminación

Tras el uso, el aparato deberá eliminarse conforme a las disposiciones vigentes. ¡No lo deposite en la basura doméstica!