WGTH gl
Sensore interni

Dati tecnici ed avvertenze per l'installazione
Numero dell'articolo 20557

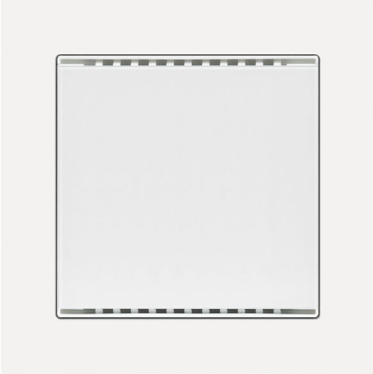

1. Descrizione

Il **Sensore interni WGTH gl** trasmette via radio la temperatura e l'umidità alla centralina. Su una centralina è possibile apprendere più sensori **WGTH gl**. La programmazione è descritta nel Capitolo "Programmazione collegamenti radio" (Manuale della centralina).

Il **WGTH gl** è costituito dall'alloggiamento, dalla piastra di supporto e una cornice. In alternativa alla cornice in dotazione può essere usata una cornice idonea al sistema degli interruttori presente nello stabile. Si avrà bisogno di una scatola secondo DIN 49073 (non in dotazione).

Per l'alimentazione (11…28 V DC) si può prelevare ad es. 12 V DC della scheda di collegamento della centralina (ingresso multifunzione).

Funzioni:
- Misurazione della **temperatura** e **dell'umidità** (relativa)
- adatto per: WS1 Color/Style, (KNX) WS1000 Color/Style/Connect, Solexa II (Solo valutazione della temperatura)

1.0.1. In dotazione

- Alloggiamento
- Piastra di supporto
- Telaio

Inoltre avrete bisogno dei seguenti accessori (non in dotazione):
- Scatola secondo DIN EN IEC 60670-1

1.1. Dati Tecnici

Alloggiamento	vetro, plastica
Colori	Bianco lucido (simile a RAL 9010 bianco puro)
Montaggio	su scatola secondo DIN EN IEC 60670-1
Grado di protezione	IP 20
Dimensioni	Alloggiamento ca. 55 x 55 (L x A, mm), Prof. struttura ca. 8 mm, Piastra di supporto ca. 71 x 71 (L x A, mm)
Peso totale	ca. 50 g
Temperatura ambiente	Funzionamento -5…+45°C, Stoccaggio -55…+90°C
Umidità ambientale	max. 95% UR, evitare la condensa
Tensione di esercizio	11…28 V DC
Corrente	max. 35 mA
Trasmissione dati	Via radio
Frequenza radio	868,2 MHz
Protocollo	Protocollo proprio (Elsner RF)
Campo di misurazione della temperatura	-5…+60°C
Campo di misurazione dell'umidità	0% UR…95% UR

Il prodotto è conforme a quanto previsto dalle Direttive UE.

2. Installazione e messa in funzione

L'installazione, le verifiche, la messa in funzione e la correzione di errori del dispositivo, possono essere eseguite solo da elettricisti autorizzati.

CAUTELA!
Tensione elettrica!
All'interno del dispositivo sono presenti unità sotto tensione non protette.
- Ispezionare gli apparecchi per verificare che non siano danneggiati prima dell'installazione. Mettere in funzione solo apparecchi non danneggiati.
- Rispettare le direttive, le norme e le disposizioni vigenti a livello locale per l'installazione elettrica.
- Mettere immediatamente fuori servizio l'apparecchio o il sistema e assicurarlo contro l'accensione involontaria se non è più garantito un funzionamento sicuro.

Utilizzare l'apparecchio esclusivamente per l'automazione degli edifici e osservare le istruzioni per l'uso. L'uso improprio, le modifiche al dispositivo o l'inosservanza delle istruzioni per l'uso invalideranno qualsiasi diritto di garanzia.
Mettere in funzione l'apparecchio solo come installazione fissa, cioè solo in stato montato e dopo il completamento di tutti i lavori di installazione e messa in funzione e solo nell'ambiente previsto a tale scopo.
La società Elsner Elektronik non risponde di eventuali modifiche o aggiornamenti normativi, successivi alla pubblicazione del presente manuale operativo.

2.1. Posizione di montaggio

Il **Sensore interni WGTH gl** è installato su una scatola.

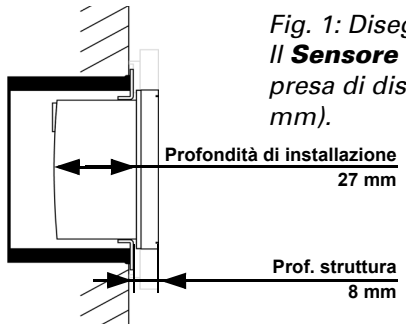

Fig. 1: Disegno in sezione
*Il **Sensore interni WGTH gl** si inserisce in una presa di dispositivo standard (Ø 60 mm, prof. 42 mm).*

Installare e utilizzare solo in ambienti asciutti.
Evitare la condensa.

Al momento della scelta della posizione di montaggio, cercare di minimizzare, per quanto possibile, le eventuali possibili alterazioni dei valori rilevati dovute ad agenti esterni. Possibili sorgenti di interferenze:
- Esposizione diretta ai raggi solari
- Corrente d'aria proveniente da finestre o porte
- Correnti da altre condotte, provenienti da altre stanze o dall'esterno, che giungono nell'ambiente in cui è montato il sensore
- Calore residuo della centralina (in caso di montaggio sopra il display)
- Riscaldamento o raffreddamento dell'elemento sul quale viene montato il sensore, ad es. dall'irraggiamento solare, dalla tubazione del riscaldamento o dalla condotta dell'acqua fredda
- Cavi di collegamento e canaline che giungono al sensore da aree più fredde o più calde

Per poter raggiungere la precisione stabilita, sarà necessario correggere dal menu della centralina le escursioni termiche dovute a tali sorgenti di interferenze (consultare il manuale capitolo Collegamenti radio > Stato).

2.2. Struttura del dispositivo

2.2.1. Alloggiamento

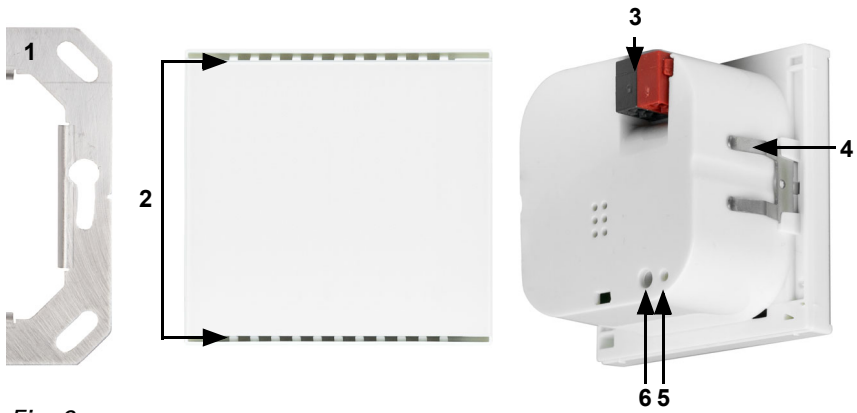

Fig. 2
1 Piastra di supporto
2 Aperture per la circolazione dell'aria
3 Morsetti per alimentazione 11…28 V DC (indipendente dalla polarità)
4 Dispositivo di blocco
5 LED di programmazione (rientrante)
6 Tasto di programmazione (rientrante) per l'apprendimento dell'appa·

2.3. Montaggio del sensore

Montare in prossimità della scatola con protezione antivento con condotta di alimentazione. Isolare la tubazione di alimentazione, onde evitare dispersione d'aria.
Avvitare la piastra di supporto alla scatola e montare la cornice del sistema interruttori dello stabile. Collegare la tensione di alimentazione +/- su appositi morsetti della scheda sensore.
Fissare l'alloggiamento in modo sicuro al telaio in metallo, cosicché il dispositivo ed il telaio siano bloccati. L'apparecchio deve essere inserito in modo che il terminal di collegamento sia rivolto verso l'alto (vedi Fig. 2). Ciò è necessario per la corretta misurazione della temperatura.

3. Messa in servizio

Non esporre ma il dispositivo all'acqua (es. pioggia) o alla polvere. Il contatto con questi agenti può comportare danni all'elettronica. Non deve essere superata l'umidità relativa dell'aria del 95%. Evitare condensa.

4. Smaltimento

Dopo l'uso, l'apparecchio deve essere smaltito in conformità alle norme di legge.
Non smaltirlo insieme ai rifiuti domestici!