WGTH gl
Innenraumsensor

Technische Daten und Installationshinweise
Artikelnummer 20557

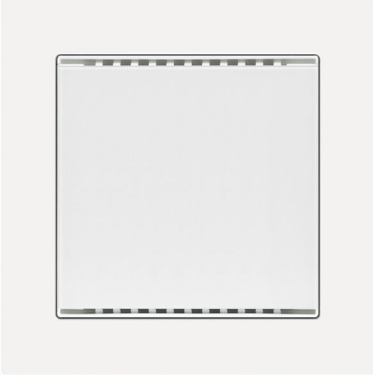

1. Beschreibung

Der **Innenraumsensor WGTH gl** überträgt per Funk Temperatur und Feuchtigkeit an die Steuerung. Es können mehrere **WGTH gl** an einer Steuerung eingelernt werden. Das Einlernen wird im Kapitel „Funkverbindungen lernen“ beschrieben (Handbuch der Steuerung).
Der **WGTH gl** besteht aus dem Gehäuse, der Trägerplatte und einem Rahmen. Alternativ zum mitgelieferten Rahmen kann ein Rahmen der im Gebäude verwendeten Schalterreihe verwendet werden. Sie benötigen zusätzlich eine Gerätedose nach DIN 49073 (nicht im Lieferumfang enthalten).

Für die Spannungsversorgung (11…28 V DC) können z. B. 12 V DC von der Anschlussplatine der Steuerung abgegriffen werden (Multifunktions-Eingang).

Funktionen:
- Messung der **Temperatur** und **Luftfeuchtigkeit** (relativ)
- geeignet für: WS1 Color/Style, (KNX) WS1000 Color/Style/Connect, Solexa II (nur Temperaturauswertung)

1.0.1. Lieferumfang

- Gehäuse
- Trägerplatte
- Rahmen

Sie benötigen *zusätzlich* (nicht im Lieferumfang enthalten):
- Gerätedose nach DIN EN IEC 60670-1

1.1. Technische Daten

Gehäuse	Echtglas, Kunststoff
Farben	• ähnlich RAL 9010 Reinweiß
Montage	auf Gerätedose nach DIN EN IEC 60670-1
Schutzgrad	IP 20
Maße	Gehäuse ca. 55 x 55 (B x H, mm), Aufbautiefe ca. 8 mm, Trägerplatte ca. 71 x 71 (B x H, mm)
Gesamtgewicht	ca. 50 g
Umgebungstemperatur	Betrieb -5…+45°C, Lagerung -55…+90°C
Umgebungsluftfeuchtigkeit	max. 95% rF, Betauung vermeiden
Betriebsspannung	11…28 V DC
Strom	max. 35 mA
Datenausgabe	Per Funk
Funkfrequenz	868,2 MHz
Protokoll	eigenes Protokoll (Elsner RF)
Temperatur-Messbereich	-5…+60°C
Feuchtigkeit-Messbereich	0% rF…95% rF

Das Produkt ist konform mit den Bestimmungen der EU-Richtlinien.

2. Installation und Inbetriebnahme

Installation, Prüfung, Inbetriebnahme und Fehlerbehebung dürfen nur von einer autorisierten Elektrofachkraft durchgeführt werden.

VORSICHT!
Elektrische Spannung!
Im Innern des Geräts befinden sich ungeschützte spannungsführende Teile.
• Untersuchen Sie das Gerät vor der Installation auf Beschädigungen. Nehmen Sie nur unbeschädigte Geräte in Betrieb.
• Halten Sie die vor Ort geltenden Richtlinien, Vorschriften und Bestimmungen für die elektrische Installation ein.
• Nehmen Sie das Gerät bzw. die Anlage unverzüglich außer Betrieb und sichern Sie sie gegen unbeabsichtigtes Einschalten, wenn ein gefahrloser Betrieb nicht mehr gewährleistet ist.

Verwenden Sie das Gerät ausschließlich für die Gebäudeautomation und beachten Sie die Gebrauchsanleitung. Unsachgemäße Verwendung, Änderungen am Gerät oder das Nichtbeachten der Bedienungsanleitung führen zum Erlöschen der Gewährleistungs- oder Garantieansprüche.
Betreiben Sie das Gerät nur als ortsfeste Installation, das heißt nur in montiertem Zustand und nach Abschluss aller Installations- und Inbetriebnahmearbeiten und nur im dafür vorgesehenen Umfeld.
Für Änderungen der Normen und Standards nach Erscheinen der Bedienungsanleitung ist Elsner Elektronik nicht haftbar.

2.1. Montageort

Der **Innenraumsensor WGTH gl** wird auf einer Gerätedose installiert.

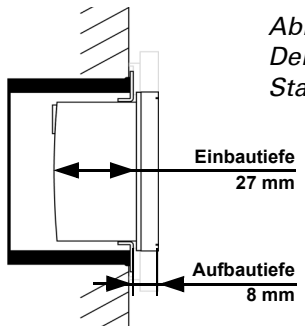

Abb. 1: Schnittzeichnung.
*Der **Innenraumsensor WGTH gl** passt in eine Standard-Gerätedose (Ø 60 mm, Tiefe 42 mm).*

Nur in trockenen Innenräumen installieren und betreiben.
Betauung vermeiden.

Achten Sie bei der Wahl des Montageorts bitte darauf, dass die Messergebnisse möglichst wenig von äußeren Einflüssen verfälscht werden. Mögliche Störquellen sind:
- Direkte Sonnenbestrahlung
- Zugluft von Fenstern oder Türen
- Zugluft aus Rohren, die von anderen Räumen oder dem Außenbereich in die Dose führen, in der der Sensor montiert ist
- Abwärme der Steuerung (bei Montage oberhalb des Displays)
- Erwärmung oder Abkühlung des Baukörpers, an dem der Sensor montiert ist, z. B. durch Sonneneinstrahlung, Heizungs- oder Kaltwasserrohre
- Anschlussleitungen und Leerrohre, die aus einem kälteren oder wärmeren Bereich zum Sensor führen

Temperaturabweichungen durch solche Störquellen müssen im Menü der Steuerung korrigiert werden, um die angegebene Genauigkeit des Sensors zu erreichen (siehe Handbuch Kapitel Funkverbindungen > Status)

2.2. Aufbau des Geräts

2.2.1. Gehäuse

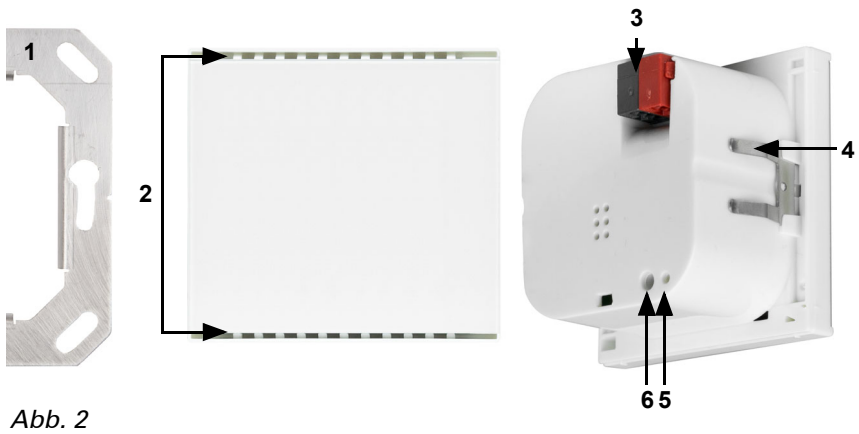

Abb. 2
1 Tragrahmen
2 Öffnungen für Luftzirkulation
3 Klemme Spannungsversorgung 11…28 V DC (polungsunabhängig)
4 Rasten
5 Programmier-LED (versenkt)
6 Programmier-Taste (versenkt) zum Einlernen des Geräts

2.3. Montage des Sensors

Montieren Sie zunächst die winddichte Dose mit Zuleitung. Dichten Sie auch die Zuleitungsrohre ab, um Zugluft zu vermeiden.
Verschrauben Sie dann die Trägerplatte auf der Dose und legen Sie den Rahmen des Schalterprogramms auf. Schließen Sie die Spannungsversorgung +/- an die dafür vorgesehenen Klemmen der Sensorplatine an.
Stecken Sie das Gehäuse mit den Rasten fest auf den Metallrahmen, so dass Gerät und Rahmen fixiert sind. Das Gerät muss so eingesetzt werden, dass die Anschlussklemme nach oben weist (siehe Abb. 2). Dies ist notwendig für eine korrekte Temperaturmessung.

3. Inbetriebnahme

Setzen Sie das Gerät niemals Wasser (Regen) oder Staub aus. Die Elektronik kann hierdurch beschädigt werden. Eine relative Luftfeuchtigkeit von 95% darf nicht überschritten werden. Betauung vermeiden.

4. Entsorgung

Das Gerät muss nach dem Gebrauch entsprechend den gesetzlichen Vorschriften entsorgt werden. Nicht über den Hausmüll entsorgen!